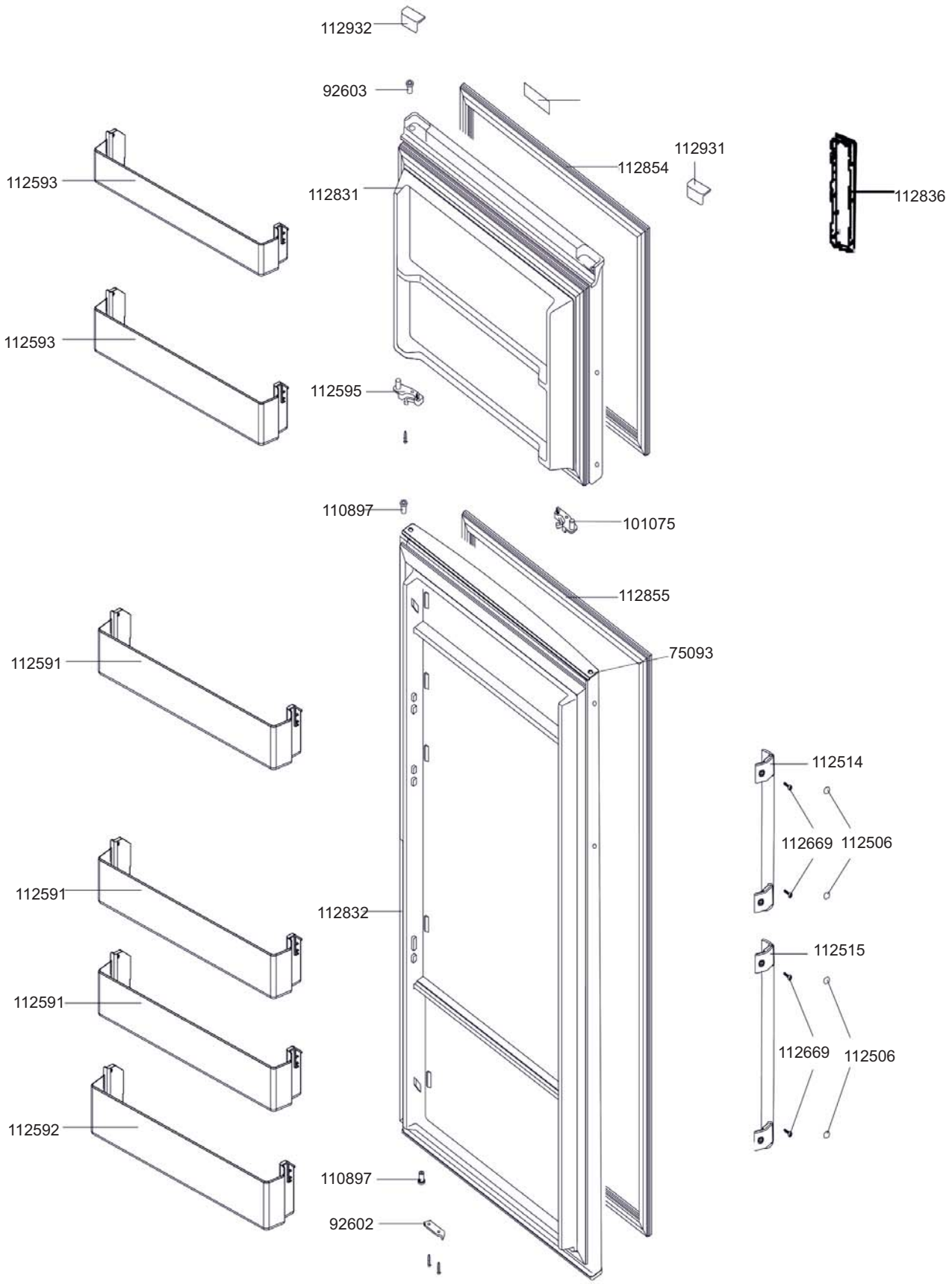
112932
92603
112931
112854
112836
112593
112831
112593
112595
110897
101075
112855
75093
112591
112514
112669
112506
112591
112832
112515
112591
112669
112506
112592
110897
92602

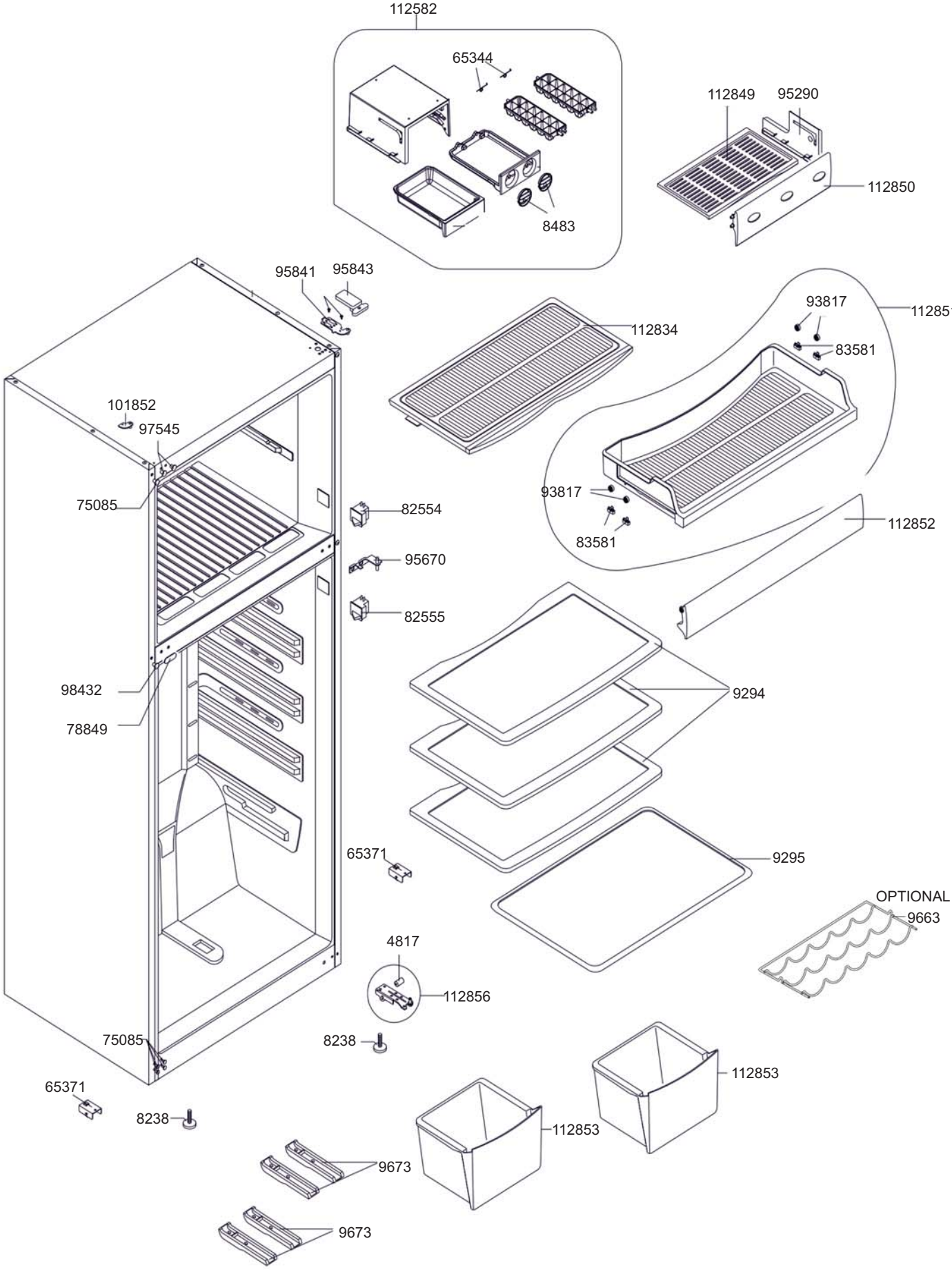
112582
65344
8483
112849
95290
112850
95841
95843
112834
93817
112851
83581
101852
97545
75085
93817
83581
112852
82554
95670
82555
98432
78849
9294
65371
9295
OPTIONAL
9663
4817
112856
75085
8238
112853
65371
8238
112853
9673
9673

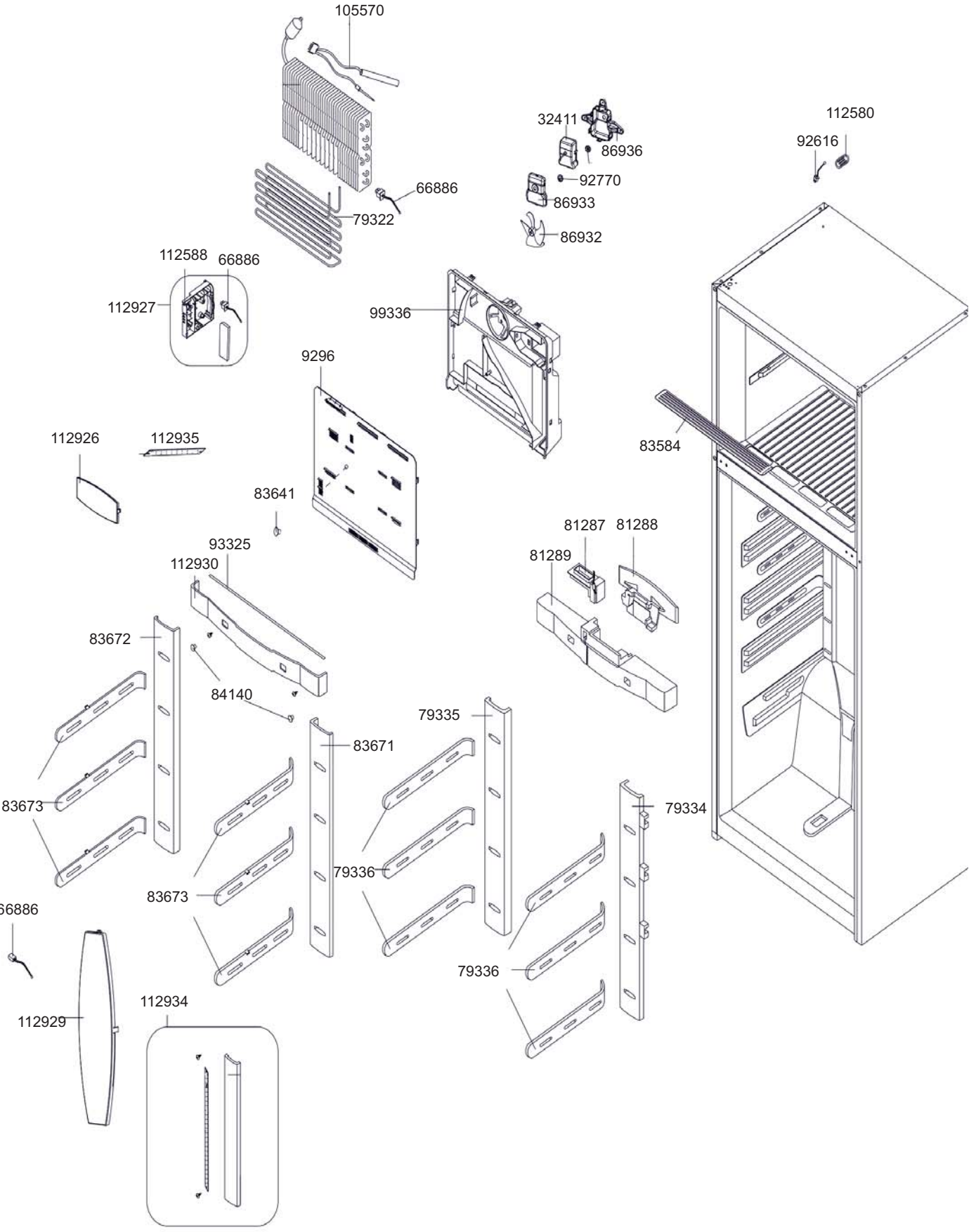
105570
66886
79322
32411
86936
92770
86933
86932
112580
92616
112588
66886
112927
99336
9296
83584
112926
112935
83641
81287
81288
81289
93325
112930
83672
84140
79335
83671
83673
79334
79336
83673
66886
79336
112929
112934

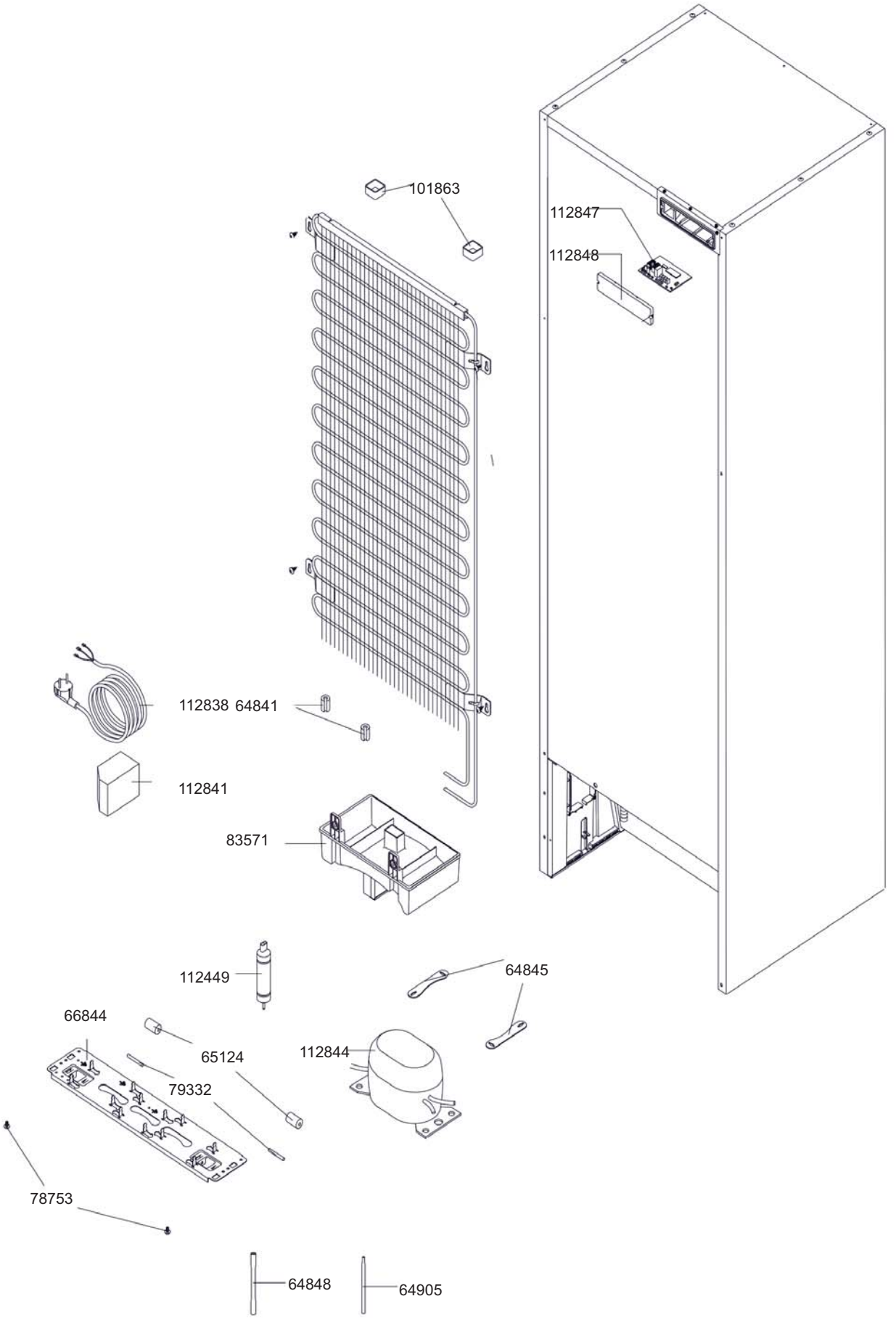
101863
112847
112848
112838
64841
112841
83571
112449
64845
66844
65124
112844
79332
78753
64848
64905